Auctale cintrée

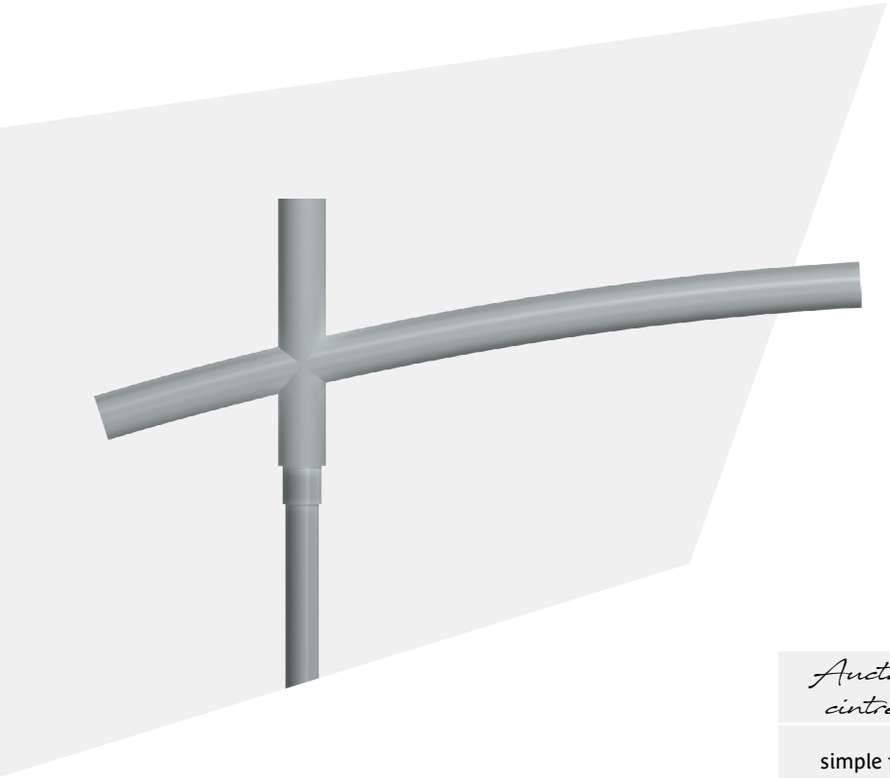

- Version en crosse
- Saillie de 500mm à 1000mm
- Acier galvanisé
- Thermolaquage RAL au choix
- Pour lanterne Ø60
- Inclinaison de 0° à 5°
- Emmanchement dans mât Ø60 à Ø89

Auctale cintrée	saillie (A) (mm)	hauteur (B) (mm)	Inclinaison
simple feu	300 à 1000	175 à 275	0° à 5°
double feu	300 à 1000	175 à 275	0° à 5°

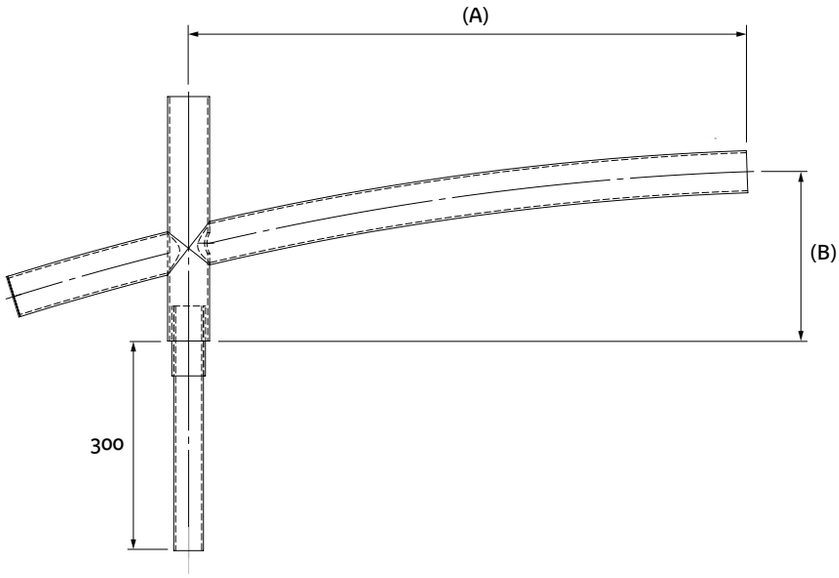

LUMIÈRES DE FRANCE