Brignoles

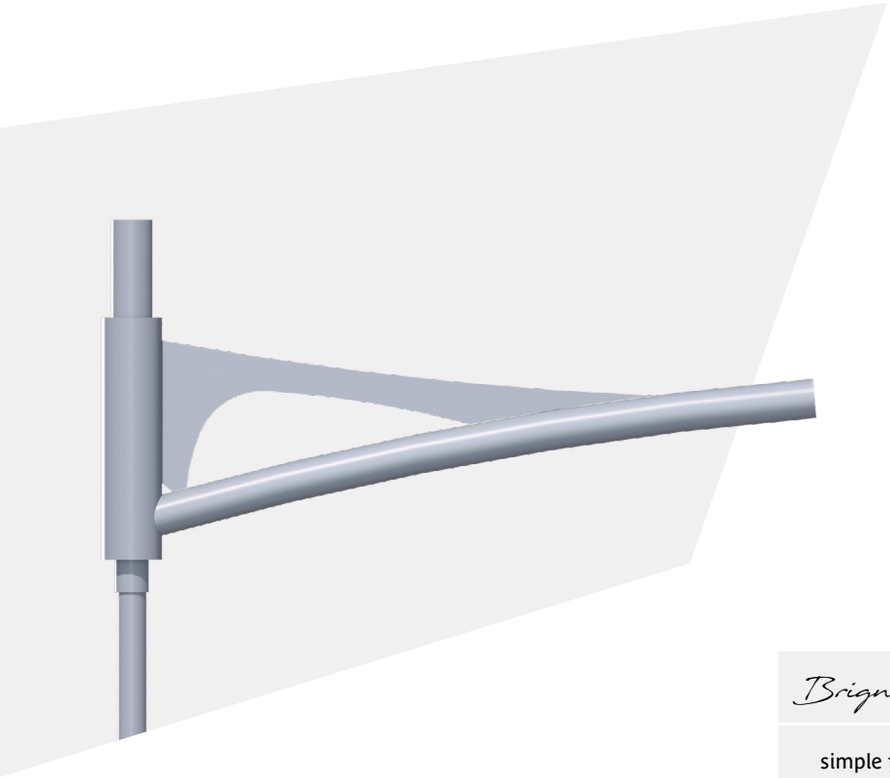

- Versions en crosse ou console
- Saillie de 1000mm à 1250mm
- Acier galvanisé
- Thermolaquage RAL au choix
- Pour lanterne Ø60
- Inclinaison de 5°
- Emmanchement dans mât Ø60

Brignoles	saillie (A) (mm)	hauteur (B) (mm)	Inclinaison
simple feu	1000 à 1250	200 à 220	5°
double feu	1000 à 1250	200 à 220	5°

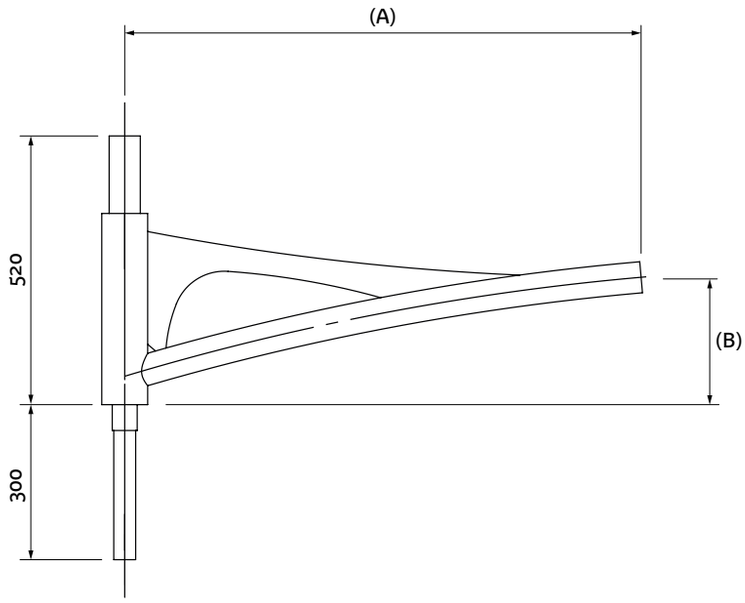

LUMIÈRES DE FRANCE