Cavaillon

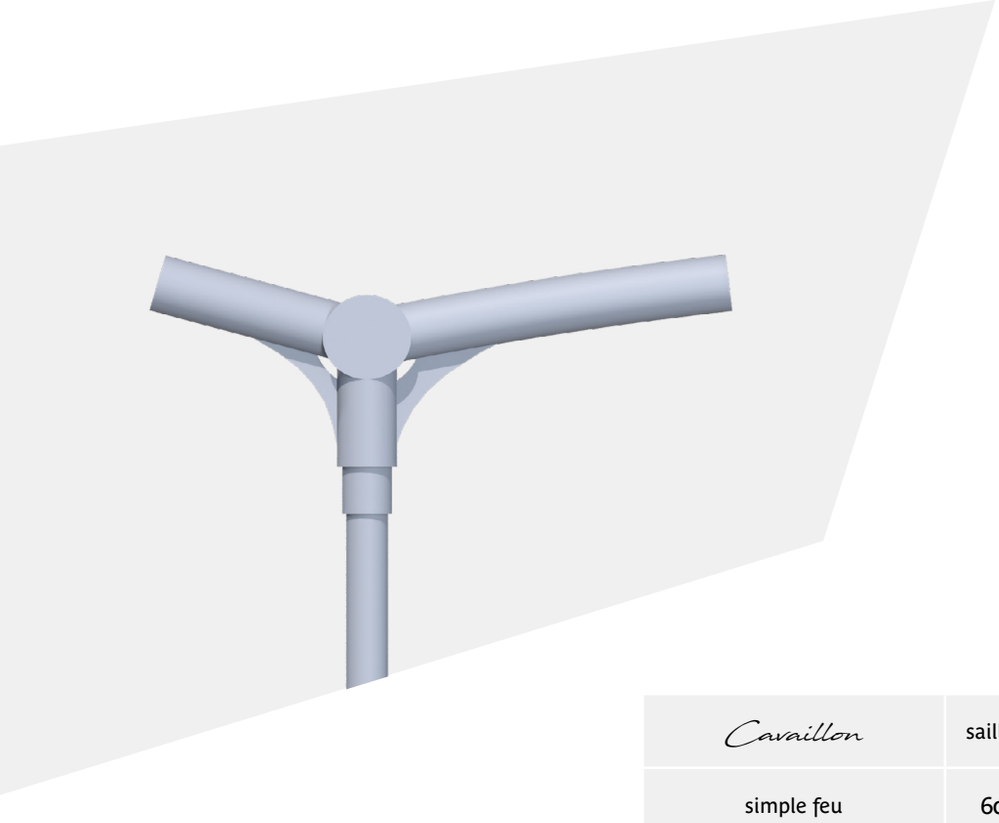

- Versions en crosse et console
- Saillie de 600mm à 1000mm
- Acier galvanisé
- Thermolaquage RAL au choix
- Pour lanterne Ø60
- Inclinaison de 3°
- Emmanchement dans mât Ø60

Cavaillon	saillie (A) (mm)	hauteur (B) (mm)	Inclinaison
simple feu	600 à 1000	150 à 2000	3°

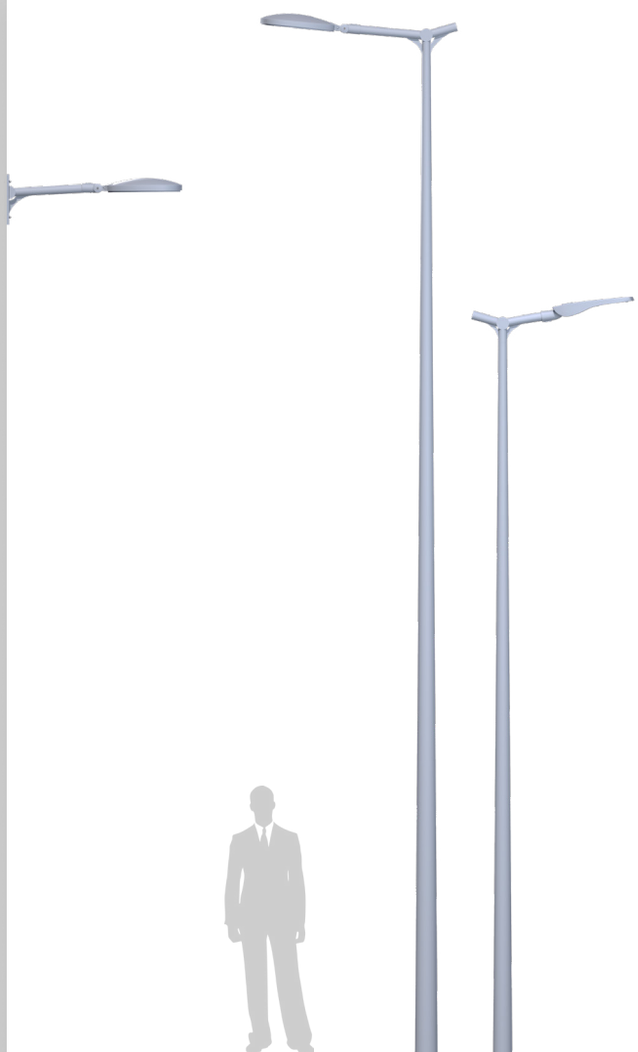

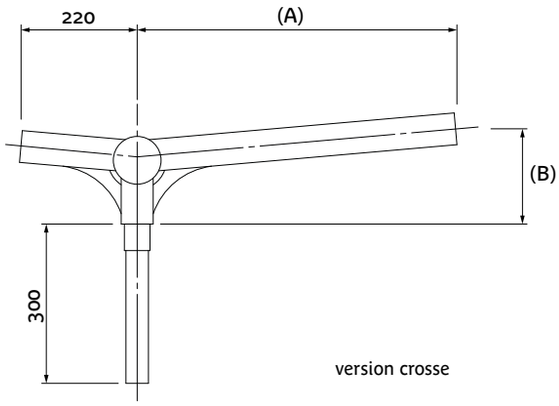

version crosse

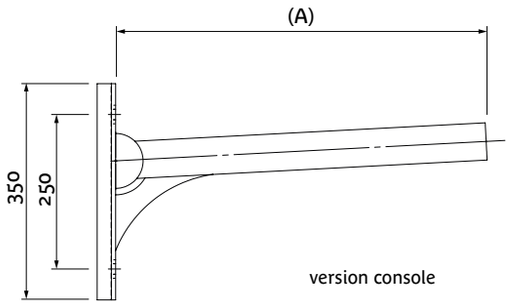

version console

LUMIÈRES DE FRANCE