# Clermont

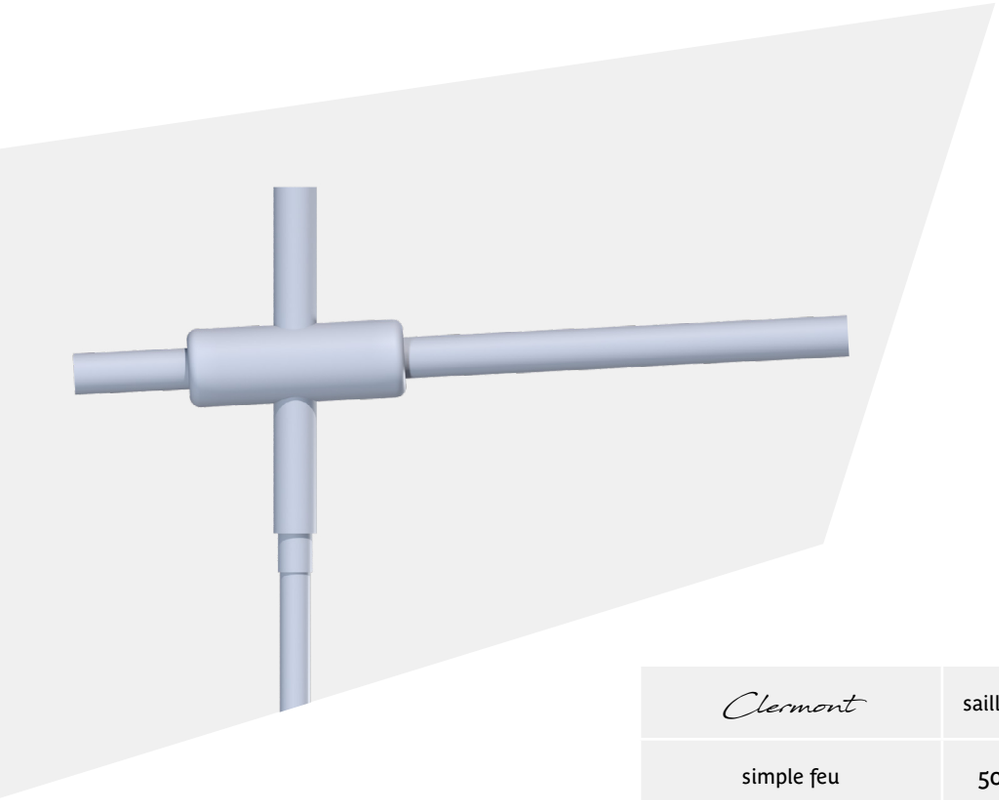

- Version en crosse
- Saillie de 500mm à 1000mm
- Acier galvanisé
- Thermolaquage RAL au choix
- Pour lanterne Ø60
- Inclinaison de 3°
- Emmanchement dans mât Ø60

| Clermont | saillie (A) (mm) | hauteur (B) (mm) | Inclinaison |
|---|---|---|---|
| simple feu | 500 à 2000 | 100 à 150 | 3° |

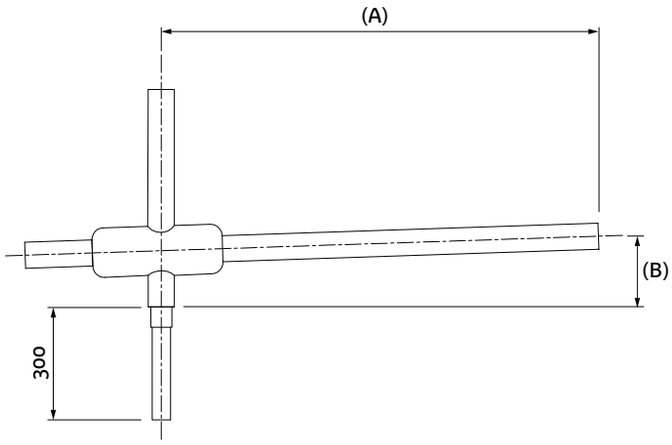


LUMIÈRES DE FRANCE