Cros

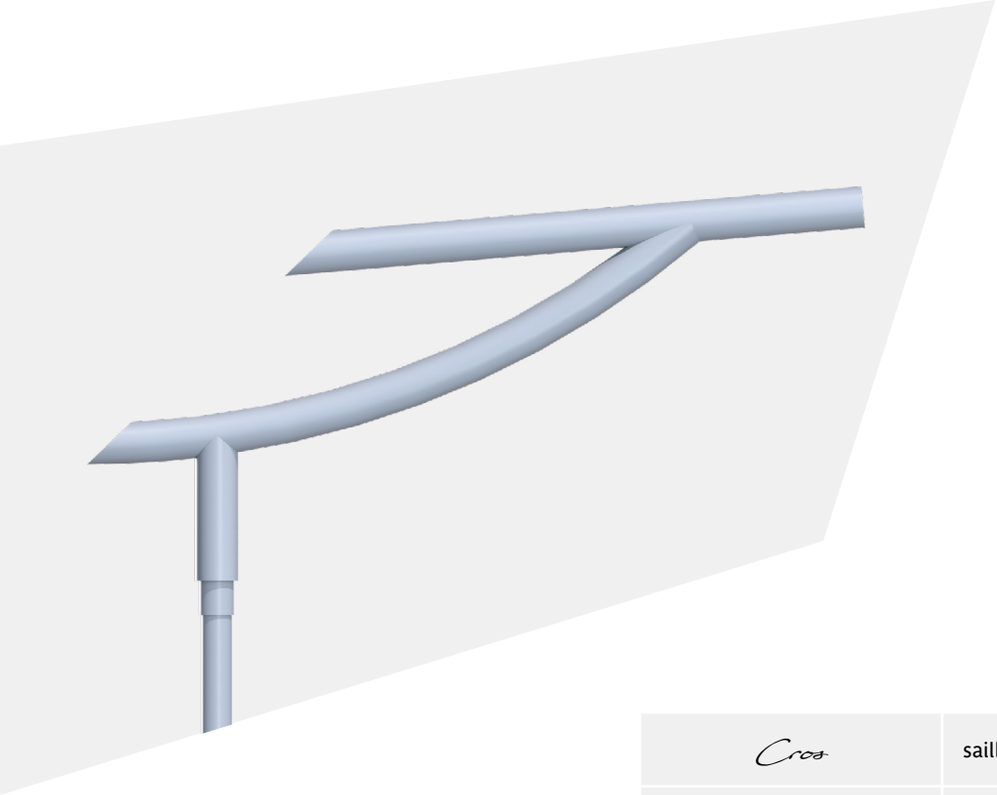

- Version en crosse
- Saillie de 900mm à 1300mm
- Acier galvanisé
- Thermolaquage RAL au choix
- Pour lanterne Ø60
- Inclinaison de 5°
- Emmanchement dans mât Ø60

Cros	saillie (A) (mm)	hauteur (B) (mm)	Inclinaison
simple feu	900 à 1300	540 à 580	5°

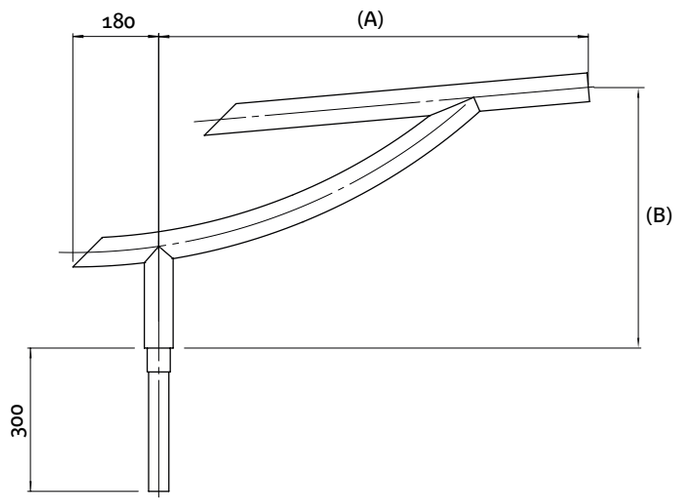

LUMIÈRES DE FRANCE