Le Pist

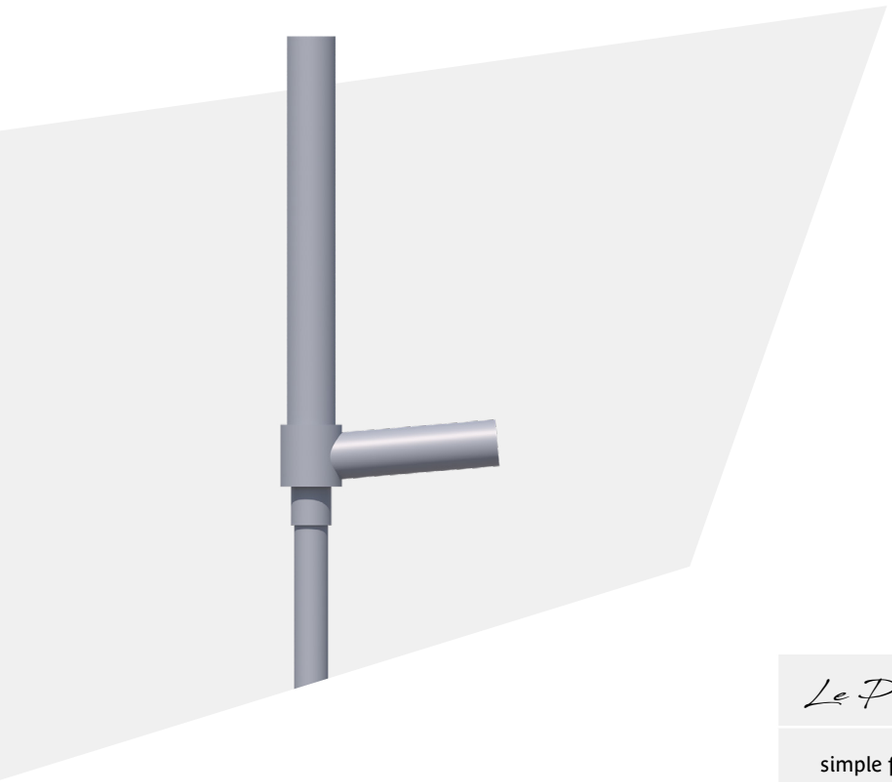

- Version en crosse
- Saillie de 150mm à 1500mm
- Acier galvanisé
- Thermolaquage RAL au choix
- Pour lanterne Ø60
- Inclinaison de 0° à 10°
- Emmanchement dans mât Ø60

Le Pist	saillie (A) (mm)	hauteur (B) (mm)	Inclinaison
simple feu	150 à 1500	35 à 125	0° à 10°
double feu	150 à 1500	35 à 125	0° à 10°

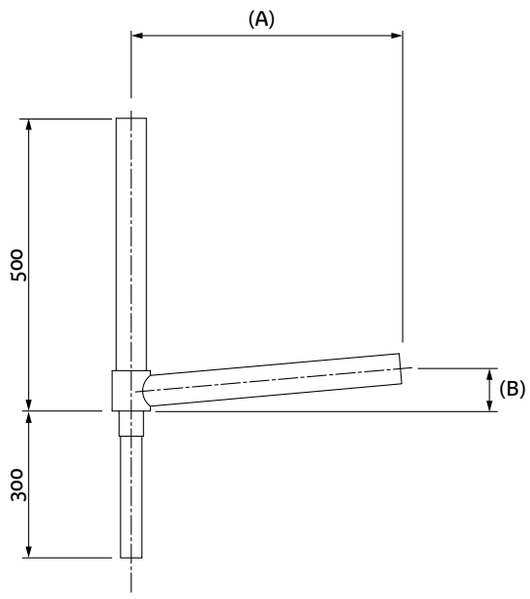

LUMIÈRES DE FRANCE