Lutec

- Versions en crosse et console
- Saillie de 800mm à 1500mm
- Acier galvanisé
- Thermolaquage RAL au choix
- Pour lanterne Ø60 en latéral ou suspendue
- Inclinaison de 0° à 3°
- Emmanchement dans mât Ø60

Lutec	saillie (A) (mm)	hauteur (B) (mm)	Inclinaison
simple feu	800 à 1500	320 à 765	0° à 3°
double feu	800 à 1500	320 à 765	0° à 3°

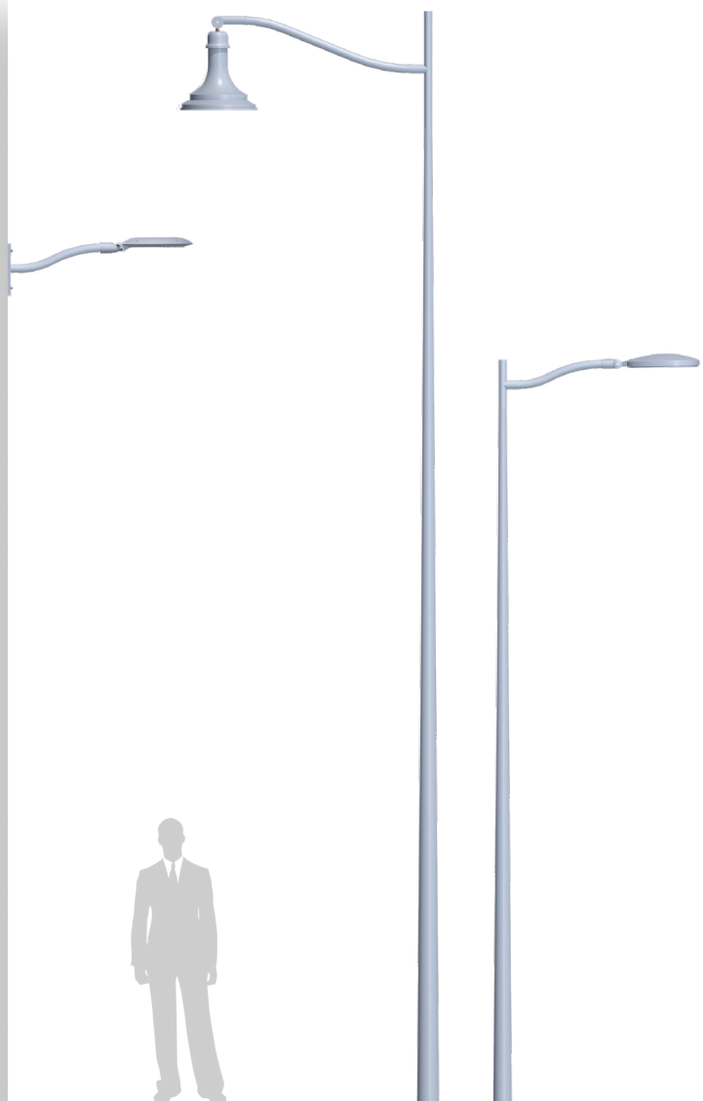

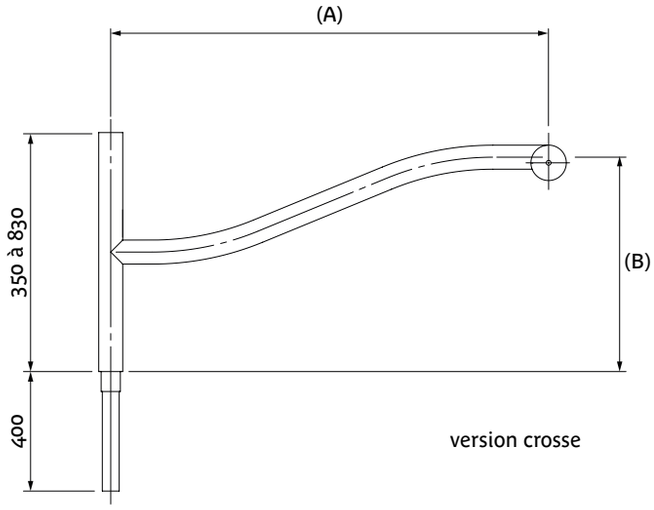

version crosse

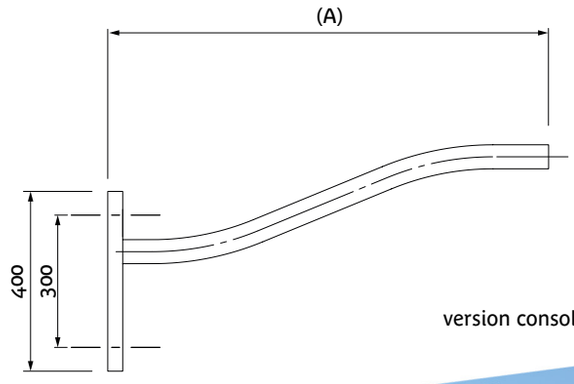

version console

LUMIÈRES DE FRANCE