Marignane

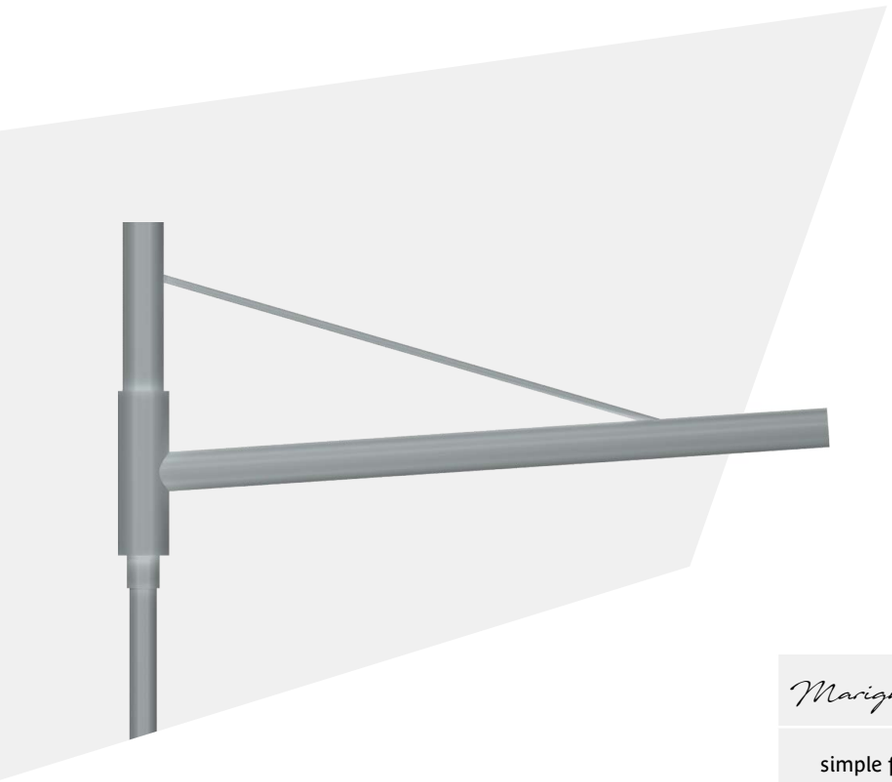

- Version en crosse
- Saillie de 800 mm à 1500 mm
- Acier galvanisé
- Thermolaquage RAL au choix
- Pour lanterne Ø60
- Inclinaison de 0° à 5°
- Emmanchement dans mât Ø60

Marignane	saillie (A) (mm)	hauteur (B) (mm)	Inclinaison
simple feu	800 à 1500	200 à 250	0° à 5°
double feu	800 à 1500	200 à 250	0° à 5°

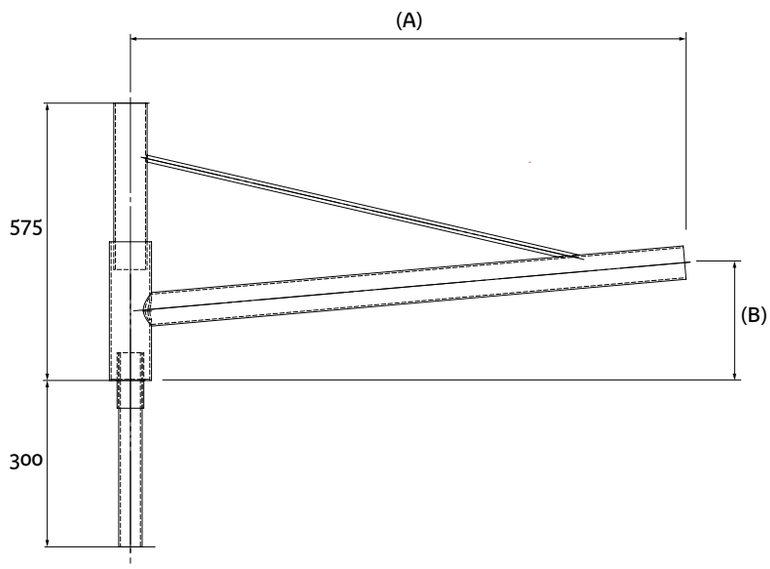

LUMIÈRES DE FRANCE