Néo

- Versions en crosse ou console
- Saillie de 800mm
- Acier galvanisé
- Thermolaquage RAL au choix
- Pour lanterne suspendue
- Inclinaison de 0°
- Emmanchement dans mât Ø60

Néo	saillie (A) (mm)	hauteur (B) (mm)	Inclinaison
simple feu	800	770	0°
double feu	800	770	0°

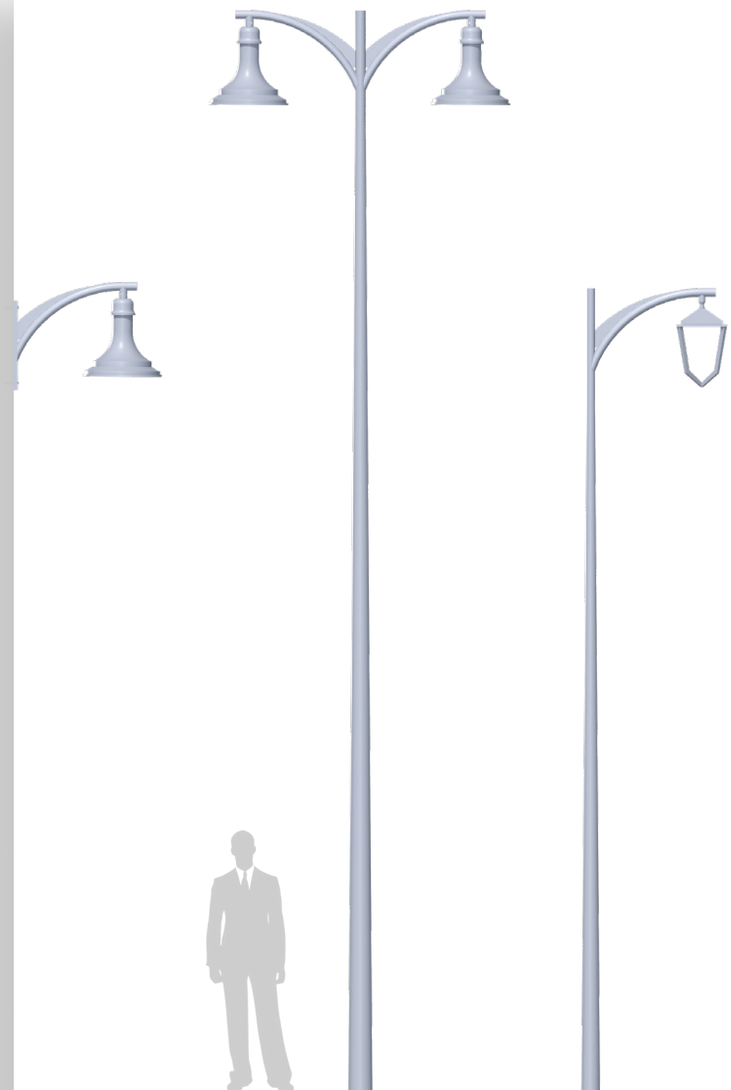

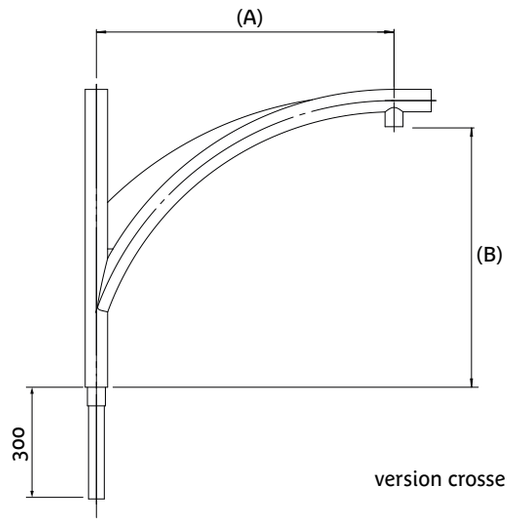

version crosse

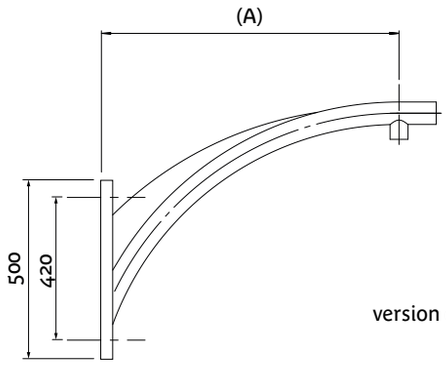

version console

LUMIÈRES DE FRANCE