Orbis

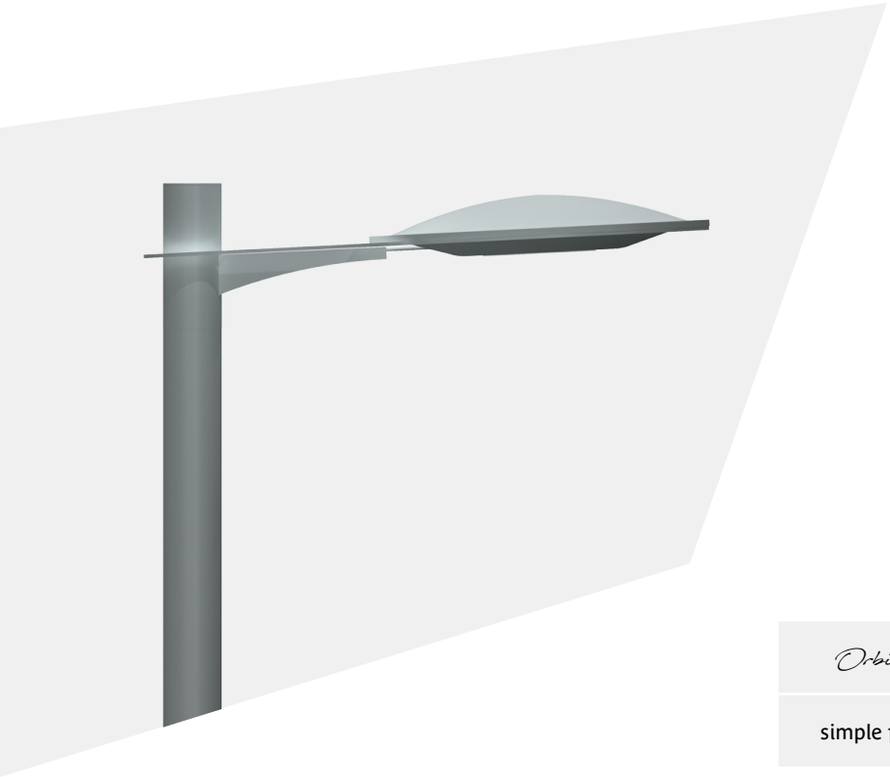

- Versions en crosse ou console
- Saillie de 530 mm
- Acier galvanisé
- Thermolaquage RAL au choix
- Pour lanterne Orbis
- Inclinaison de 3°
- Emmanchement dans mât Ø60 à Ø89

Orbis	saillie (A) (mm)	hauteur (B) (mm)	Inclinaison
simple feu	530	160	3°

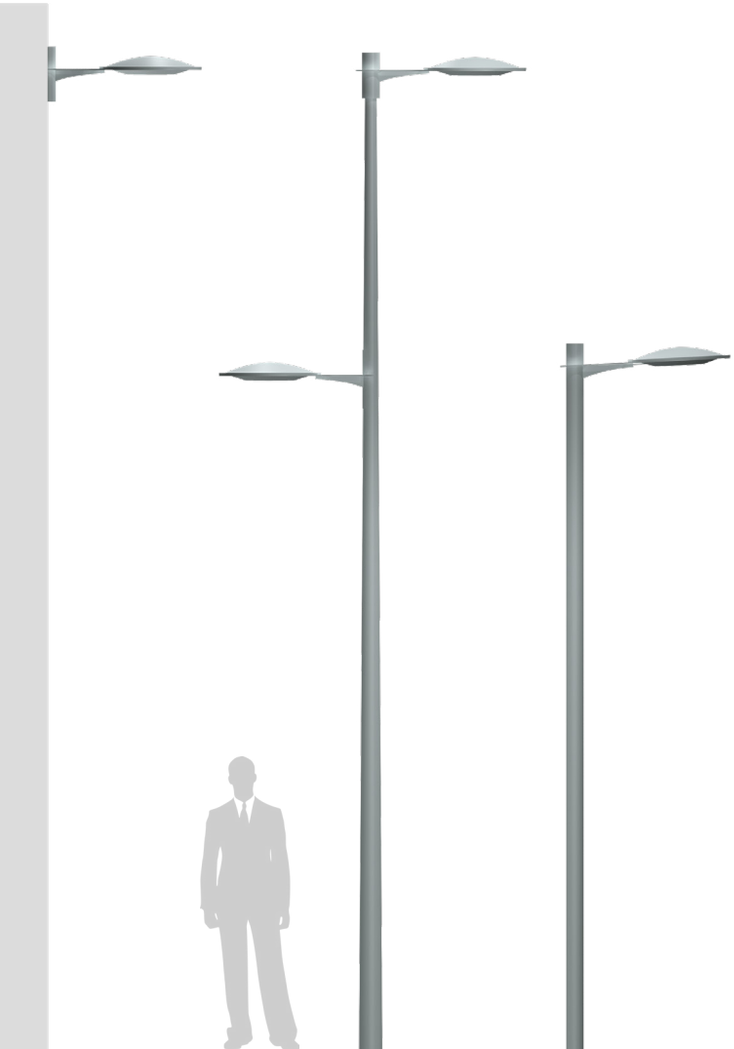

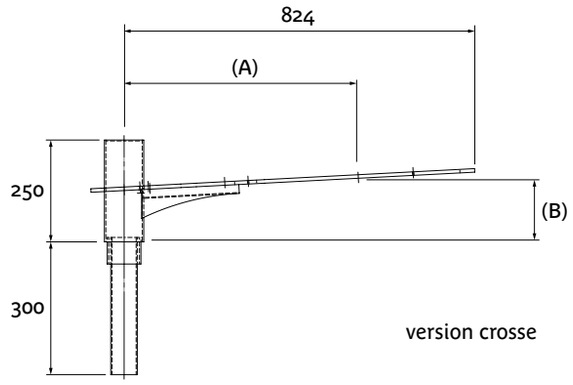

version crosse

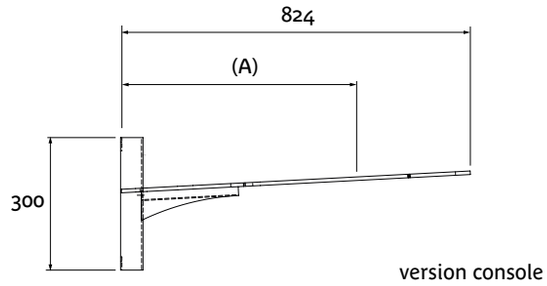

version console

LUMIÈRES DE FRANCE