Plan d'Orgon

- Version en crosse
- Saillie de 750mm à 1500mm
- Acier galvanisé
- Thermolaquage RAL au choix
- Pour lanterne Ø60 en latérale ou version suspendue
- Inclinaison de 0° à 5°
- Emmanchement dans mât Ø60

Plan d'Orgon	saillie (A) (mm)	hauteur (B) (mm)	Inclinaison
simple feu	750 à 1500	400 à 530	0° à 5°
double feu	750 à 1500	400 à 530	0° à 5°

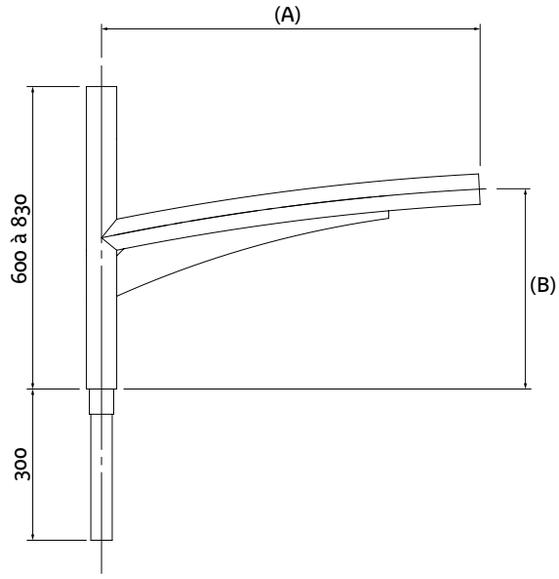

LUMIÈRES DE FRANCE