St Didier

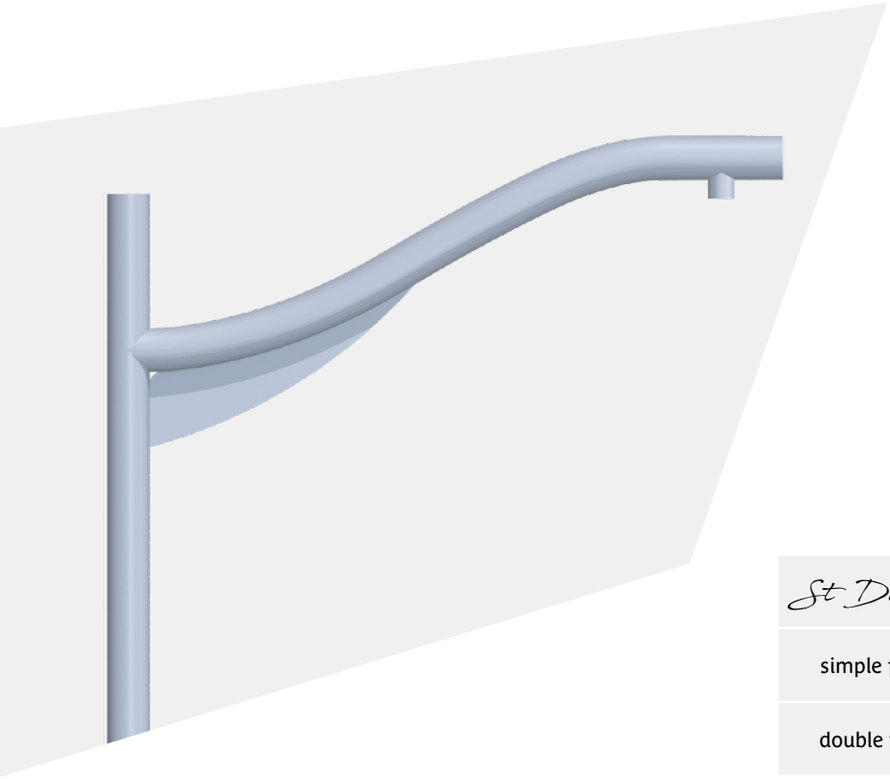

- Versions en crosse ou console
- Saillie de 800mm à 1300mm
- Acier galvanisé
- Thermolaquage RAL au choix
- Pour lanterne suspendue
- Inclinaison de 0°
- Emmanchement dans mât Ø60

St Didier	saillie (A) (mm)	hauteur (B) (mm)	Inclinaison
simple feu	800 à 1300	750 à 900	0°
double feu	800 à 1300	750 à 900	0°

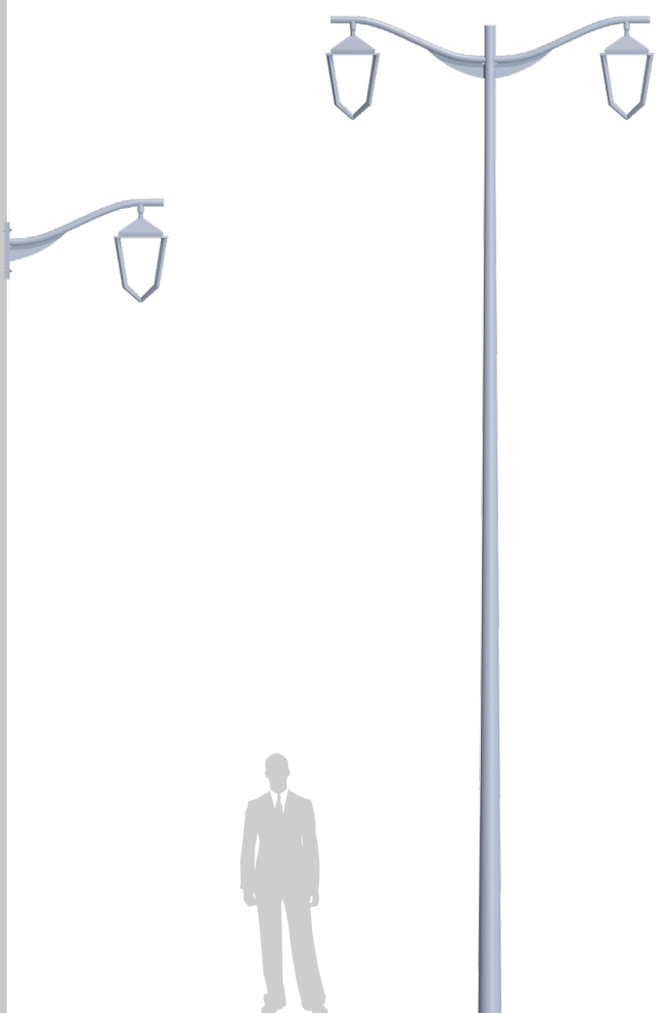

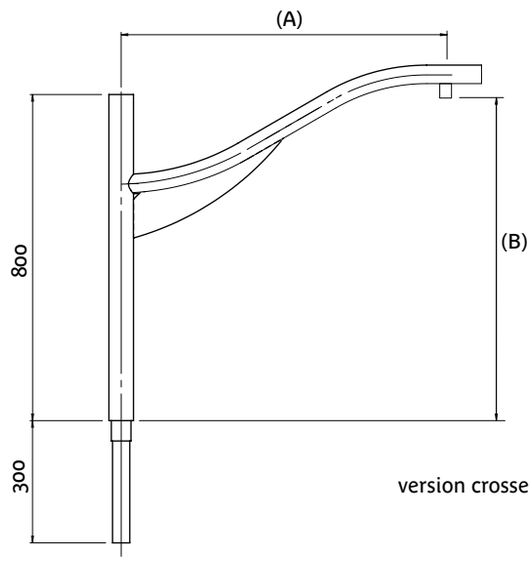

version crosse

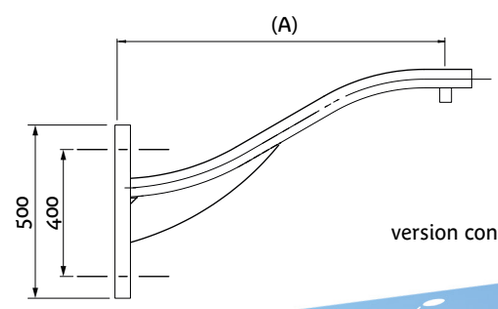

version console

LUMIÈRES DE FRANCE