Tria

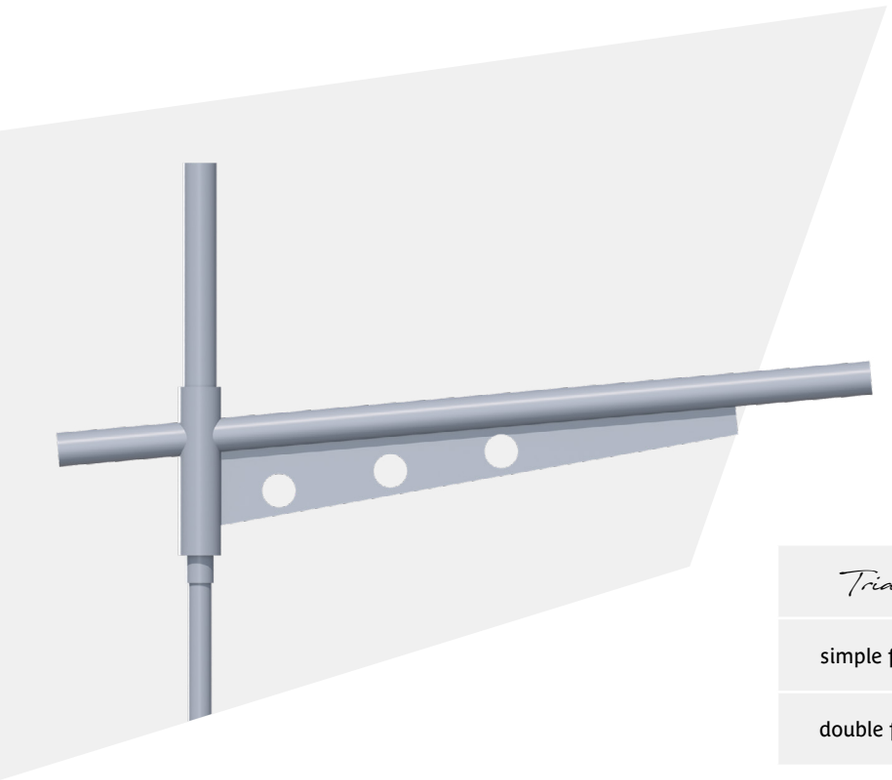

- Version en crosse
- Saillie 1000 à 1500mm
- Acier galvanisé
- Thermolaquage RAL au choix
- Fixation de la lanterne en latérale
- Inclinaison de 0° à 5°
- Emmanchement dans mât Ø60

Tria	saillie (A) (mm)	hauteur (B) (mm)	Inclinaison
simple feu	1000 à 1500	200 à 300	0°à 5°
double feu	1000 à 1500	200 à 300	0°à 5°

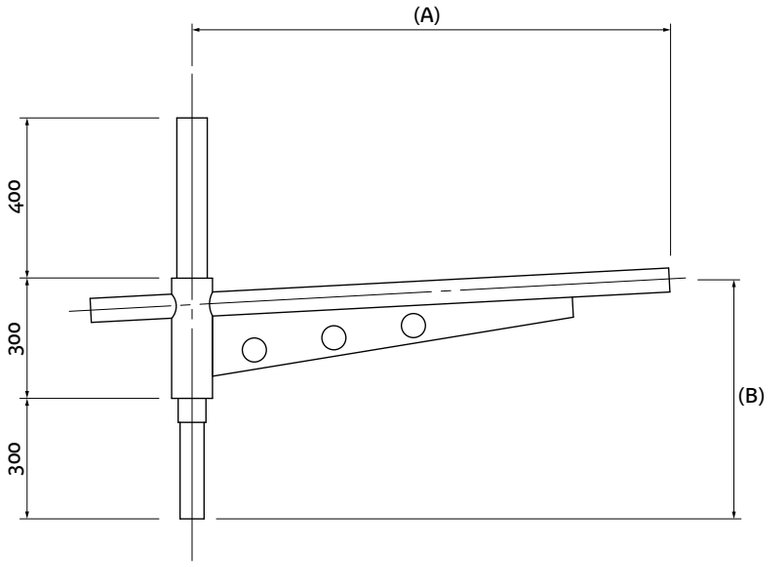

LUMIÈRES DE FRANCE